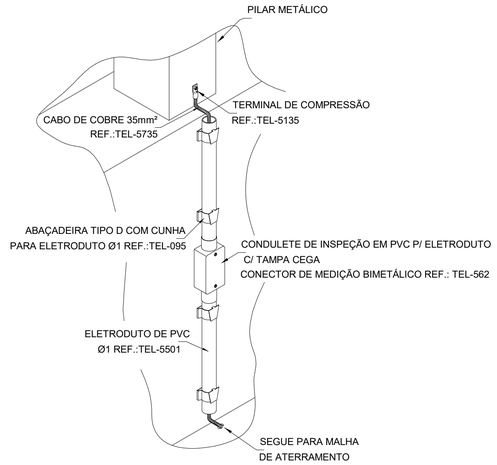

CONEXÃO DO PILAR METÁLICO COM ATERRAMENTO, UTILIZANDO CABO DE COBRE

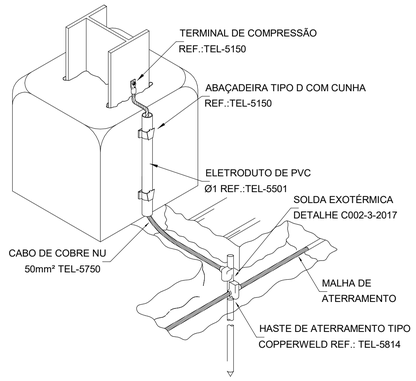

DETALHE DE UTILIZAÇÃO DO PILAR METÁLICO COMO DESCIDA

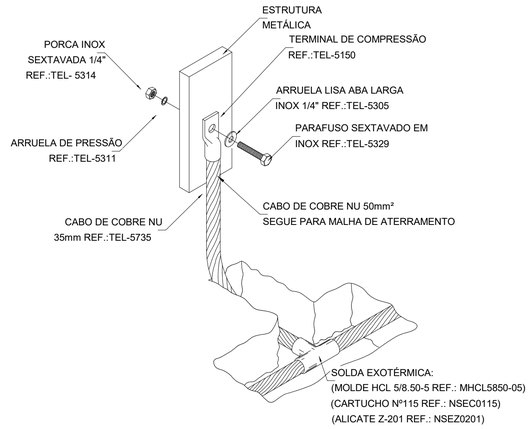

DETALHE DA CONEXÃO DE ESTRUTURAS METÁLICAS COM A MALHA DE ATERRAMENTO

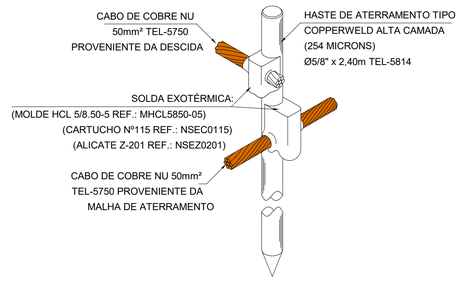

DETALHE DA CONEXÃO E SOLDA DA HASTE DE ATERRAMENTO

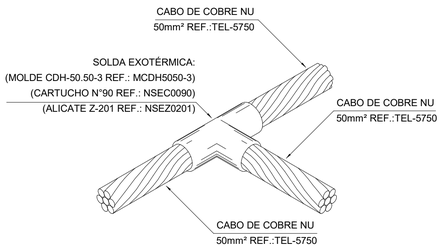

DETALHE DE SOLDA EXOTÉRMICA ENTRE CABOS 50mm² EM "T"

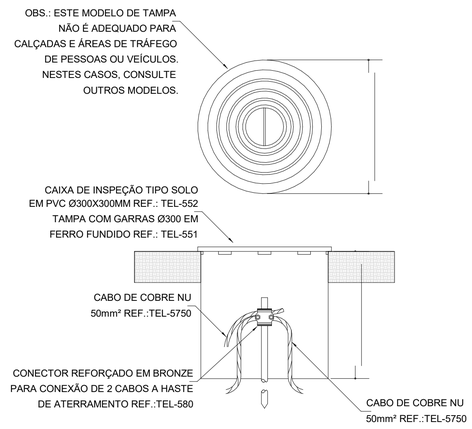

DETALHE DE INSTALAÇÃO DE CAIXA DE INSPEÇÃO TIPO SOLO

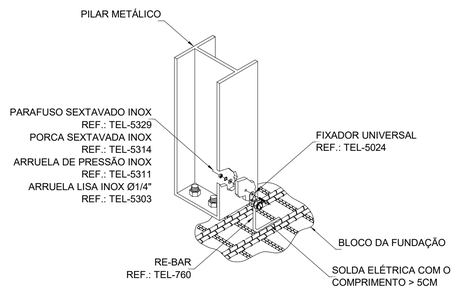

ATENÇÃO: CASO JÁ EXISTA A INTERLIGAÇÃO ENTRE OS PILARES METÁLICOS E AS FERRAGENS DO BLOCO DA FUNDAÇÃO E ESTA SEJA DOCUMENTADA JUNTO AOS PROJETOS DE SPDA, A CONEXÃO INDICADA ACIMA PODERÁ SER DESCONSIDERADA.

INTERLIGAÇÃO DO PILAR METÁLICO COM AS FERRAGENS DO BLOCO DA FUNDAÇÃO

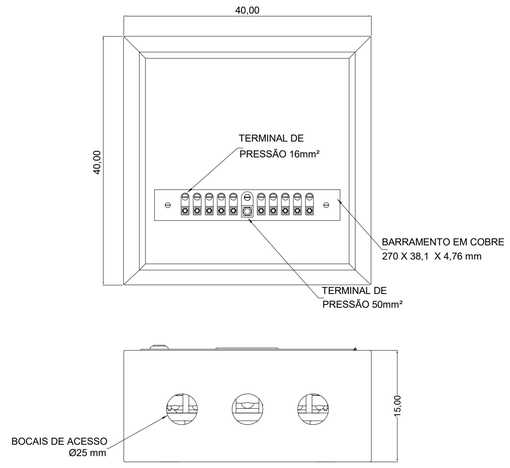

DETALHE DA CAIXA DE EQUALIZAÇÃO REF.: TEL-900

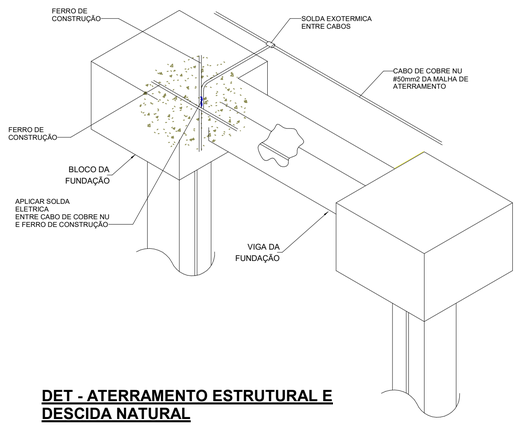

DET - ATERRAMENTO ESTRUTURAL E DESCIDA NATURAL

REV.	DESCRIÇÃO	REVISADO POR	RESP. TÉCNICO	DATA
R00	EMISSÃO INICIAL	ROGÉRIO M. UENO	ROGÉRIO M. UENO	04/08/2023

CONCREMAT engenharia e tecnologia — Uma empresa do grupo A company of 中国交建 China Communications Construction

Ministério da Saúde — FIOCRUZ Fundação Oswaldo Cruz — COGIC Infraestrutura em saúde

PROJETO / UNIDADE
PAVILHÃO ROCHA LIMA
LABORATÓRIOS IOC

OBJETIVO	CAMPUS		SETOR
REFORMA	MANGUINHOS		3º OU 5º PAVIMENTOS
Nº PRÉDIO: 024	Nº DA META: 2023.021	O.E. / O.R.: 2023.06.19.06	Nº PRANCHA: E024A139A
TIPO DE PROJETO/SUBTIPO DE PROJETO: ELÉTRICA-SPDA		FASE: PROJETO EXECUTIVO	

TÍTULO DA PRANCHA
DETALHES CONSTRUTIVOS

DATA: 04/08/2023
ESCALA: Como indicado

COORDENADOR DA META	RESPONSÁVEL TÉCNICO PELO PROJETO	CREA/CAU	ART/RRT
RODRIGO COSTA	FABIO TADAYOSHI SAZAKI	PR-30404/D	1720205412851

EQUIPE
CONCREMAT / MEP - ROGÉRIO MIYAGUI UENO / JOSÉ ALEIXO DUMAS

ELE-103

CRIAÇÃO DO ARQUIVO
USUÁRIO:
ULTIMA ALTERAÇÃO